松下TC-34P300G原理图1

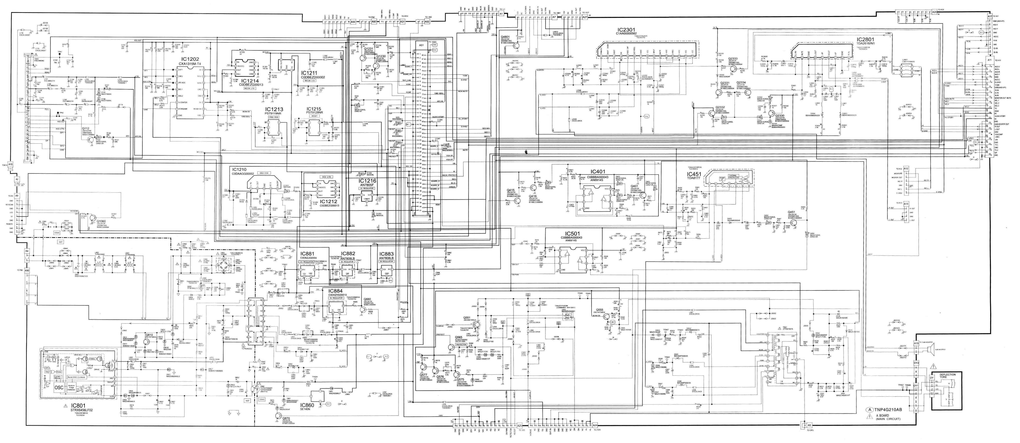

松下TC-34P300G原理图2

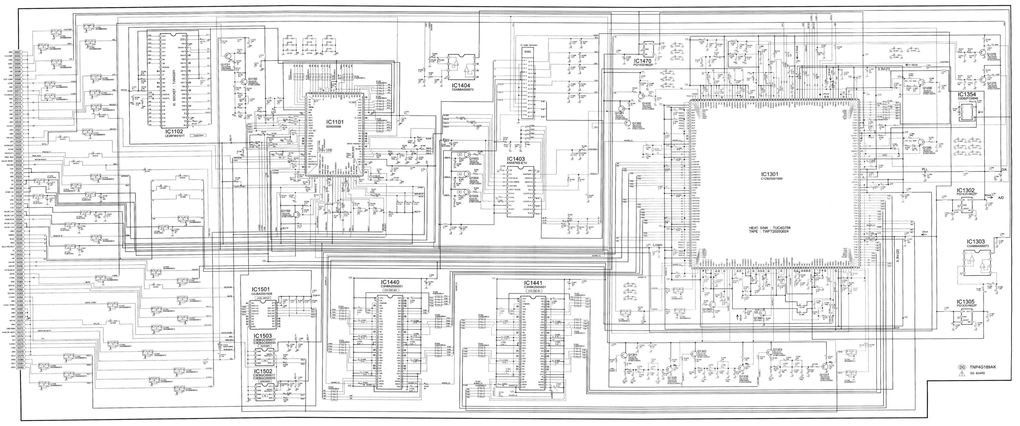

松下TC-34P300G原理图3

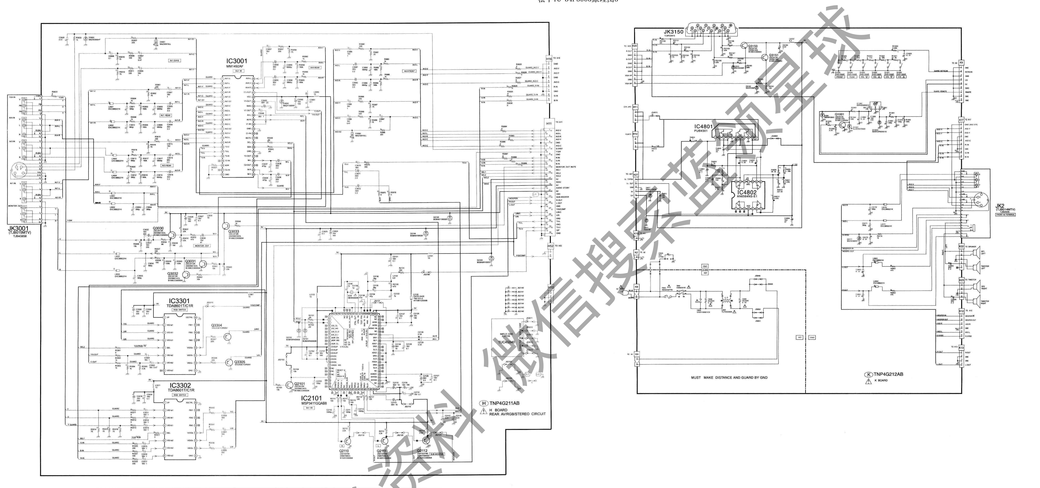

获取更多资料 微信搜索蓝调星球

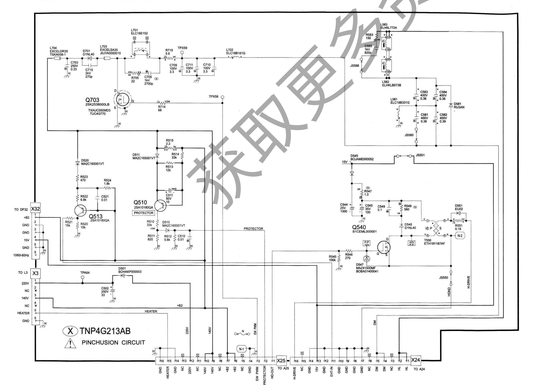

松下TC-34P300G原理图4

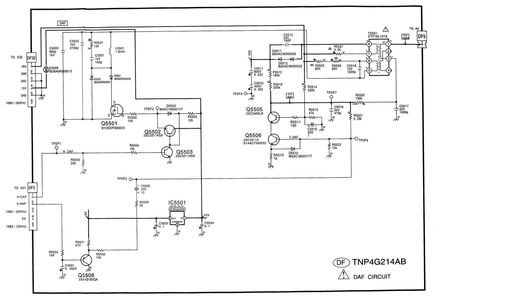

松下TC-34P300G原理图5

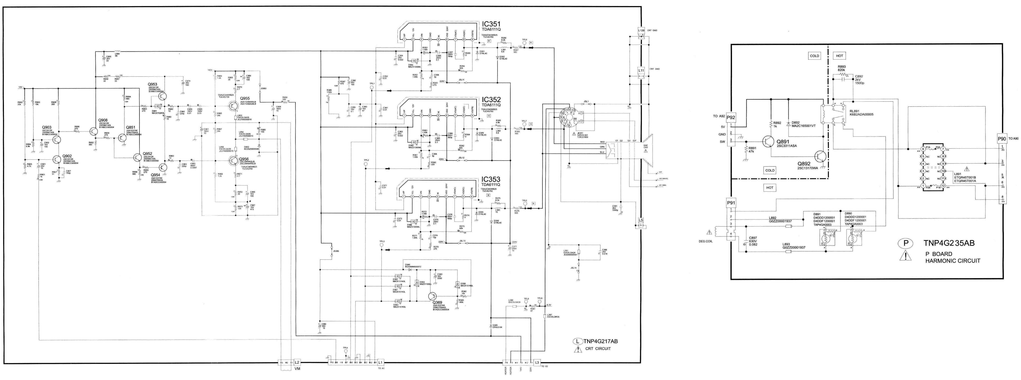
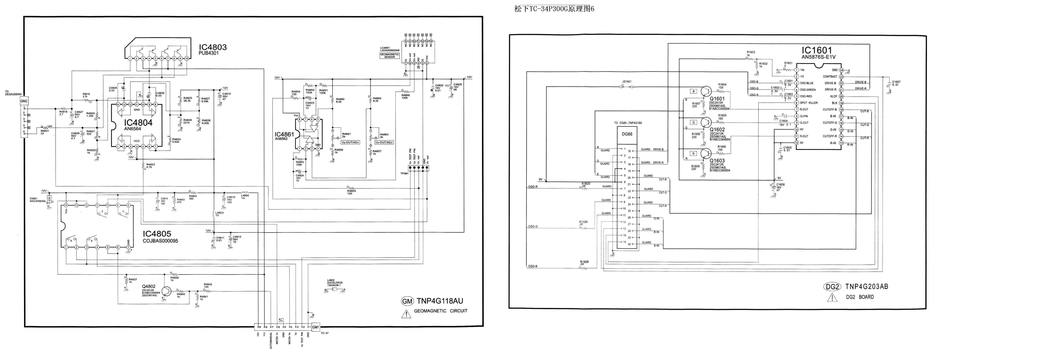
松下TC-34P300G原理图6