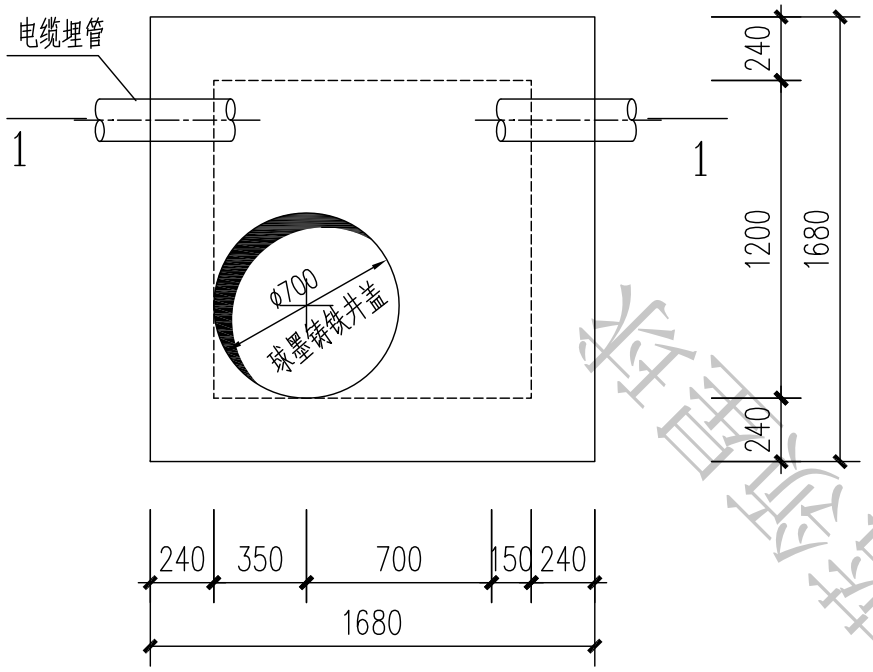

直线工井平面图 1:30

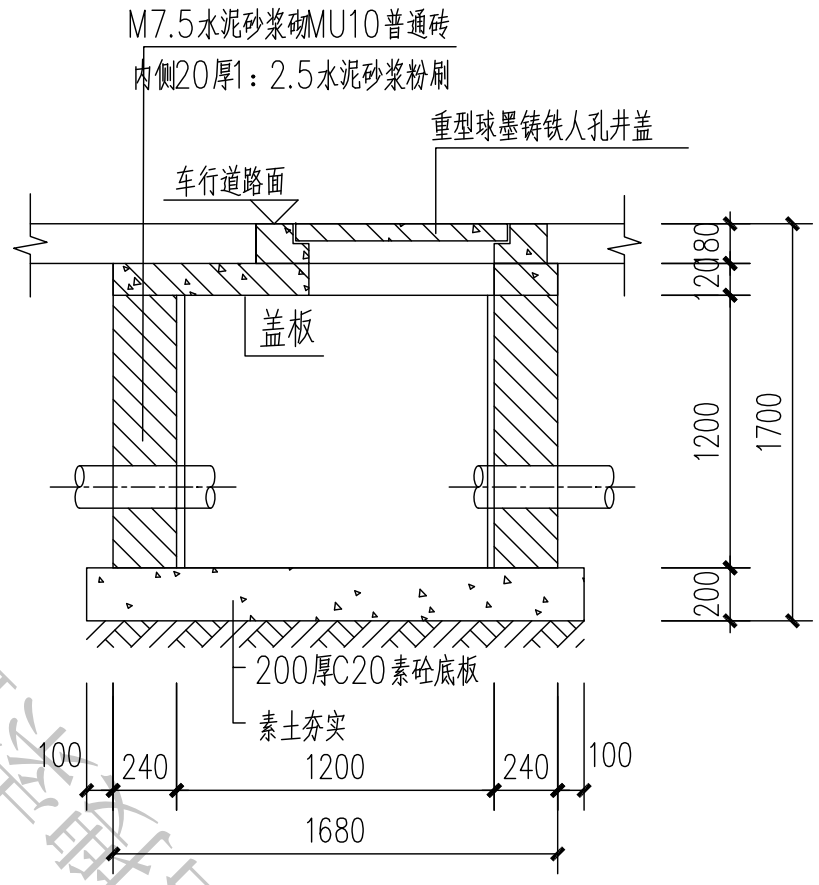

1—1 1:30

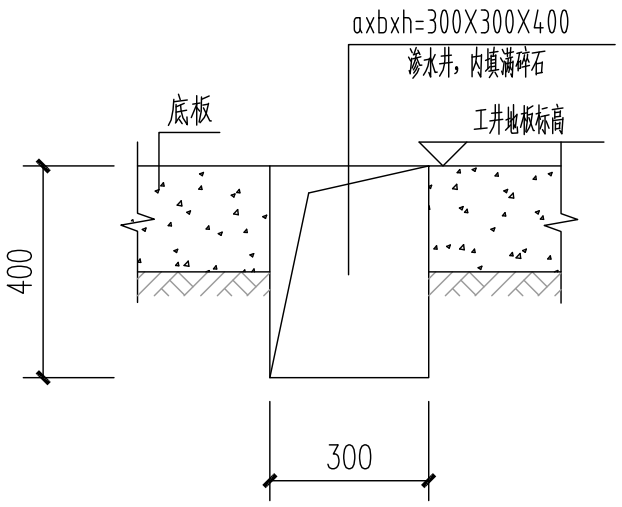

渗水井详图 1:15

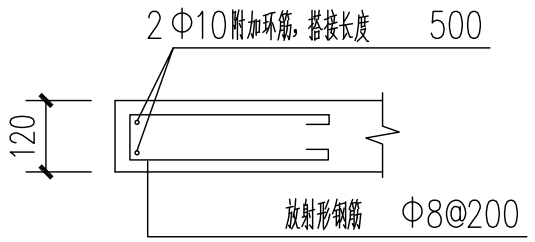

长度≥ 250 且应伸进加强钢筋内或梁内

洞口环筋及放射筋图 1:15

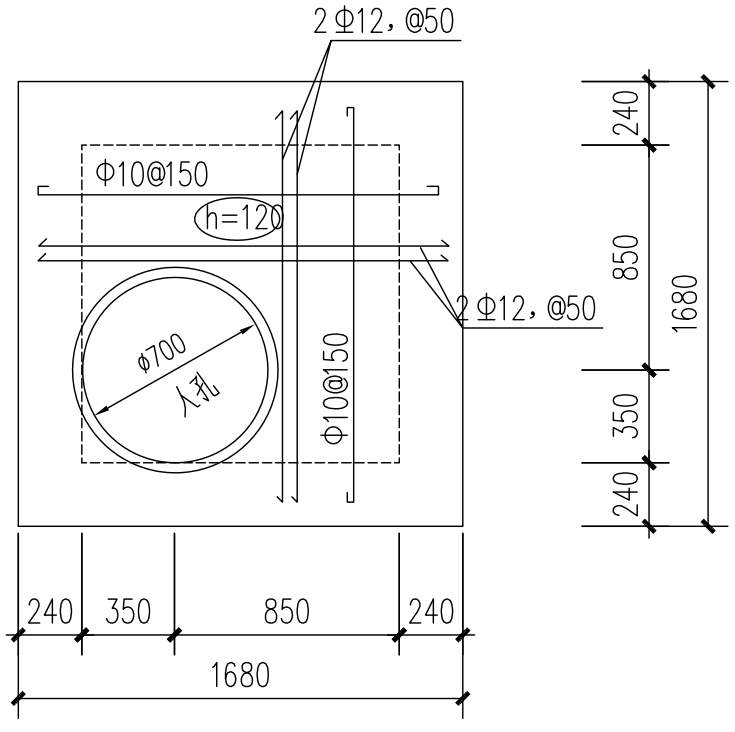

盖板配筋图 1:30

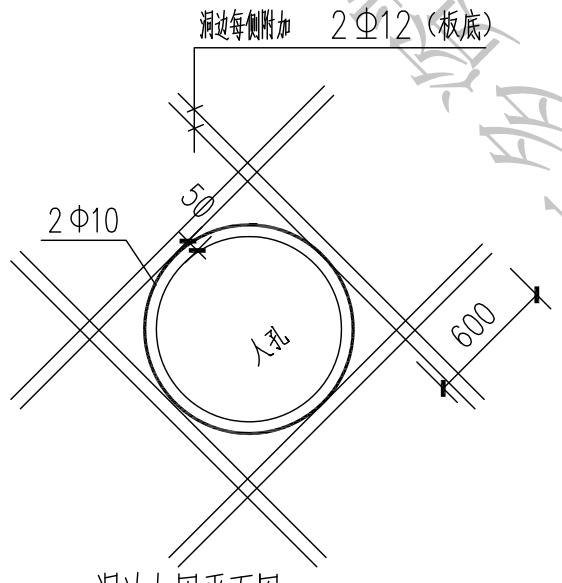

洞边加固平面图 1:30

两端锚固长度各 500 ，遇板边切断

施工说明：

1、预制板、压顶及底板砼为C20，钢筋采用Φ表示HPB235级热轧钢筋，Φ表示HRB335级热轧钢筋，钢筋保护层20mm厚。
2、荷载：地面均布活载标准值按10kN/m。
3、沟壁采用M7.5水泥砂浆砌Mu10粘土砖，沟内壁采用20厚1：2水泥砂浆粉刷。
4、井盖放置时用1：2水泥砂浆座浆。
5、工井施工前必须降低地下水位，一般应降至沟底板以下300mm。
6、工井四周均匀回填砂(灌水夯实)。压实系数≥0.92。
7、工井底板下地基土承载力标准值fk≥150kpa。
8、未尽事宜按有关施工规范规定施工。
9、排管数量及埋深详见电缆路径图。

华图设计院有限公司

厦门市市政工程设计院有限公司	审核		专业负责人		设计		工程名	充电桩项目-海新大厦停车场电动汽车室外充电桩			工程号		分项名	室外配套	分项号	01	日期	2015年
	项目负责人		校对		制图		图别	施工图	比例		图名	电缆手孔井详图			图号	01-D-03		11月27日