54CM多功能遥控
平面直角管彩色电视机电原理图

主板

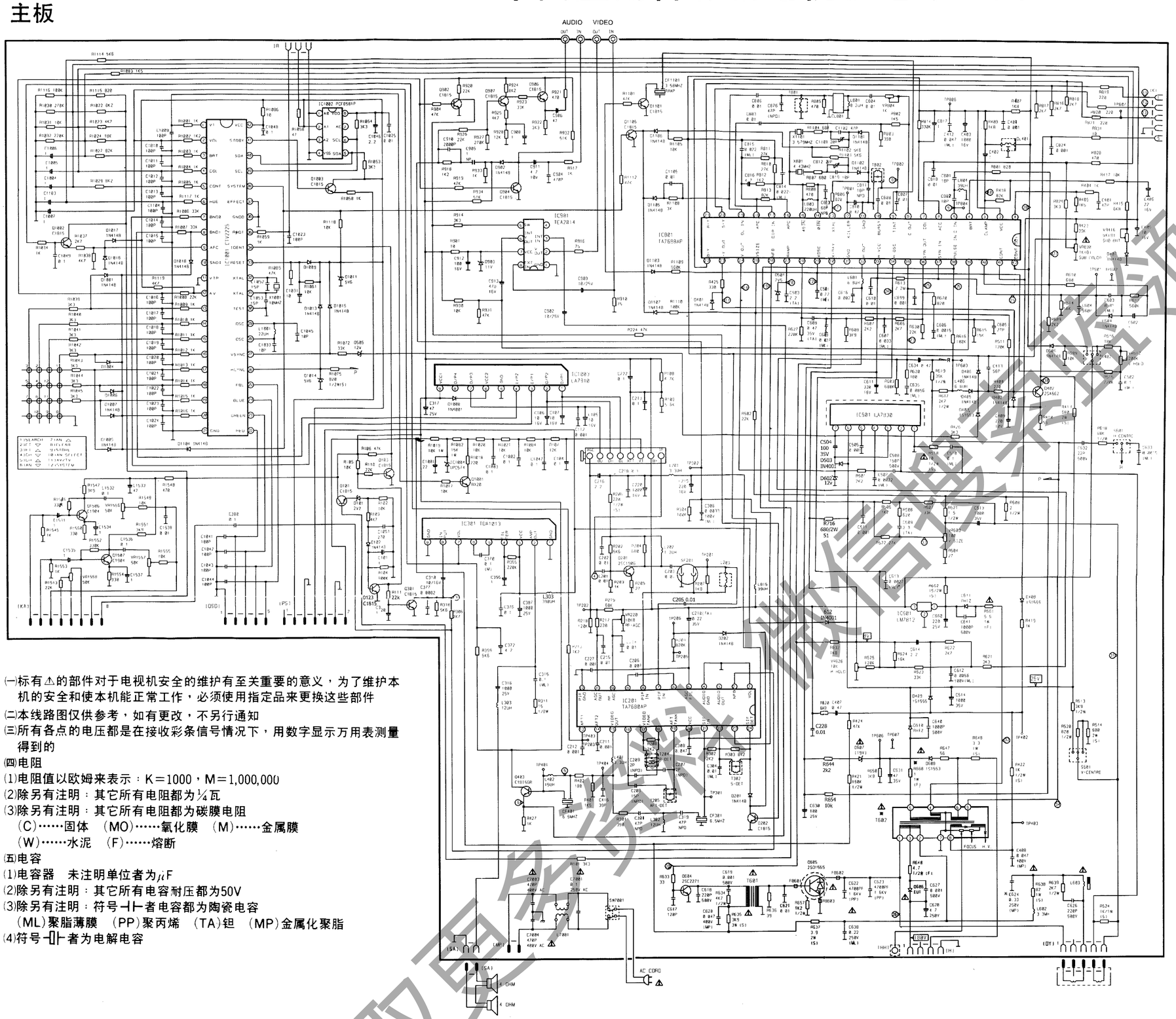

CRT 板

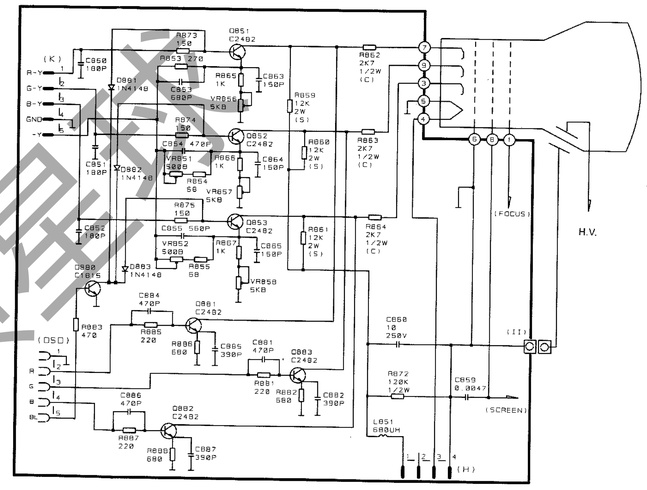

遥控板

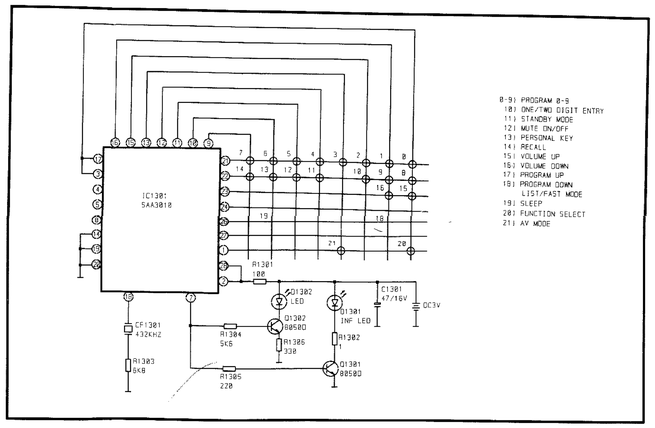

予放板

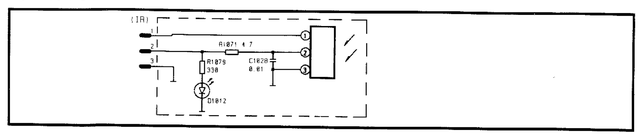

电源板

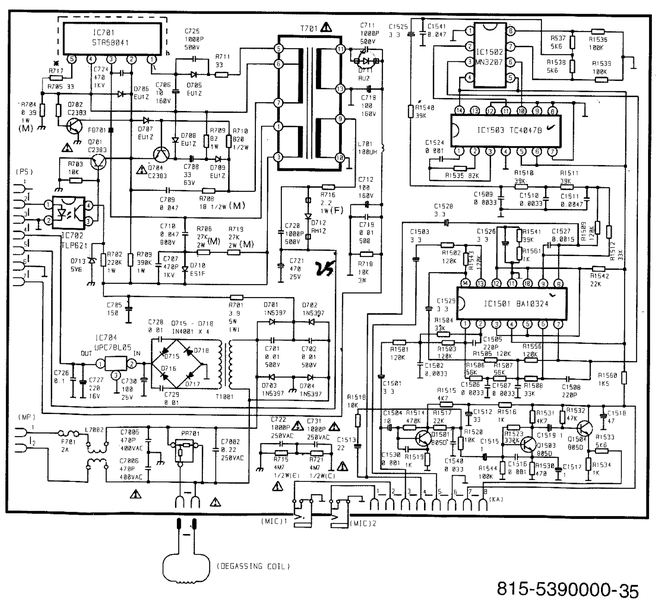

(一)标有⚠的部件对于电视机安全的维护有至关重要的意义，为了维护本机的安全和使本机能正常工作，必须使用指定品来更换这些部件

(二)本线路图仅供参考，如有更改，不另行通知

(三)所有各点的电压都是在接收彩条信号情况下，用数字显示万用表测量得到的

(四)电阻

(1)电阻值以欧姆来表示：K＝1000，M＝1,000,000

(2)除另有注明：其它所有电阻都为¼瓦

(3)除另有注明：其它所有电阻都为碳膜电阻

(C)……固体　(MO)……氧化膜　(M)……金属膜

(W)……水泥　(F)……熔断

(五)电容

(1)电容器　未注明单位者为μF

(2)除另有注明：其它所有电容耐压都为50V

(3)除另有注明：符号⊣⊢者电容都为陶瓷电容

(ML)聚脂薄膜　(PP)聚丙烯　(TA)钽　(MP)金属化聚脂

(4)符号⊣▯⊢者为电解电容

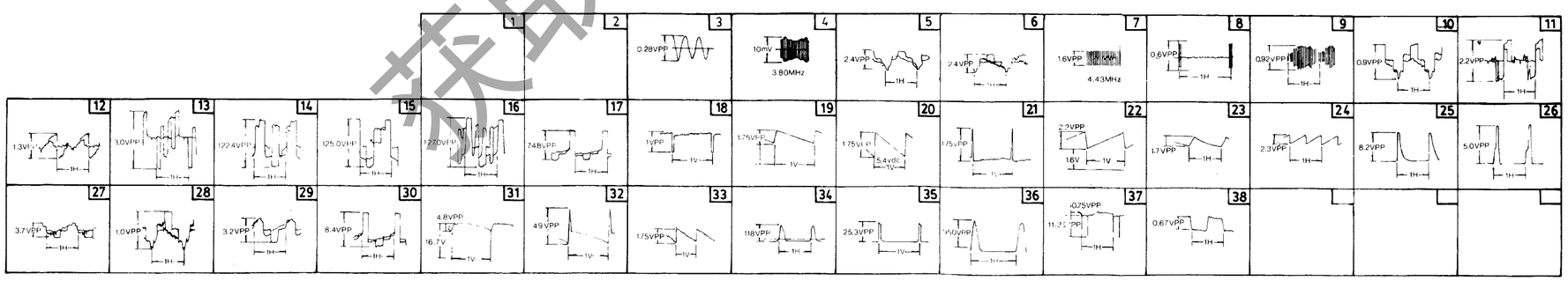

波形

波形测量情况

1.在接收70dB 场强彩条信号的情况下

2.◆ 表示波形检查点(参考图示的波形、从机底板的检查点上测到)

如有更改恕不另行通知。

获取更多资料 微信搜索悟领星球

815-5390000-35
O3-1917E