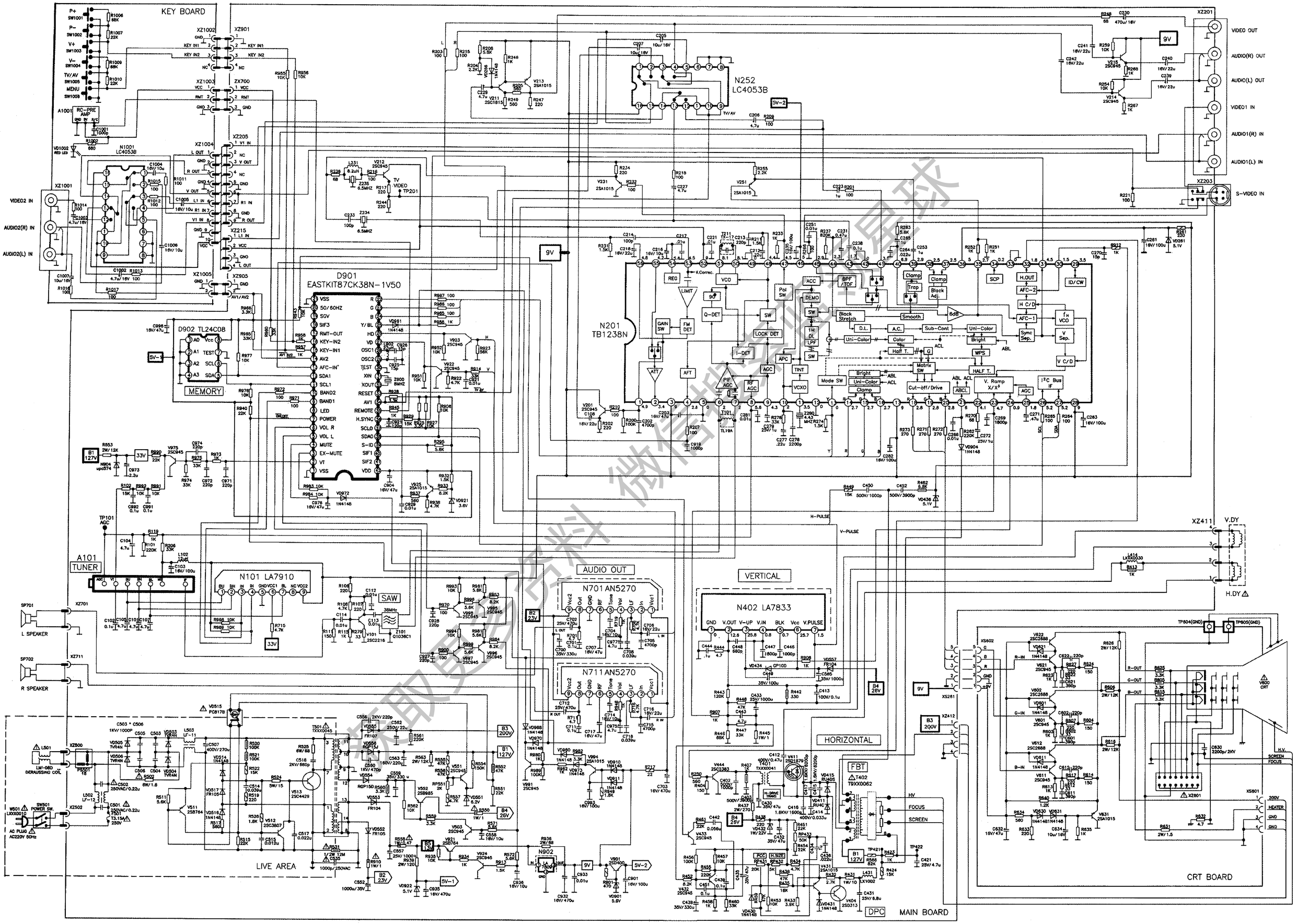

微信搜索小程序星球
获取更多资料