A1

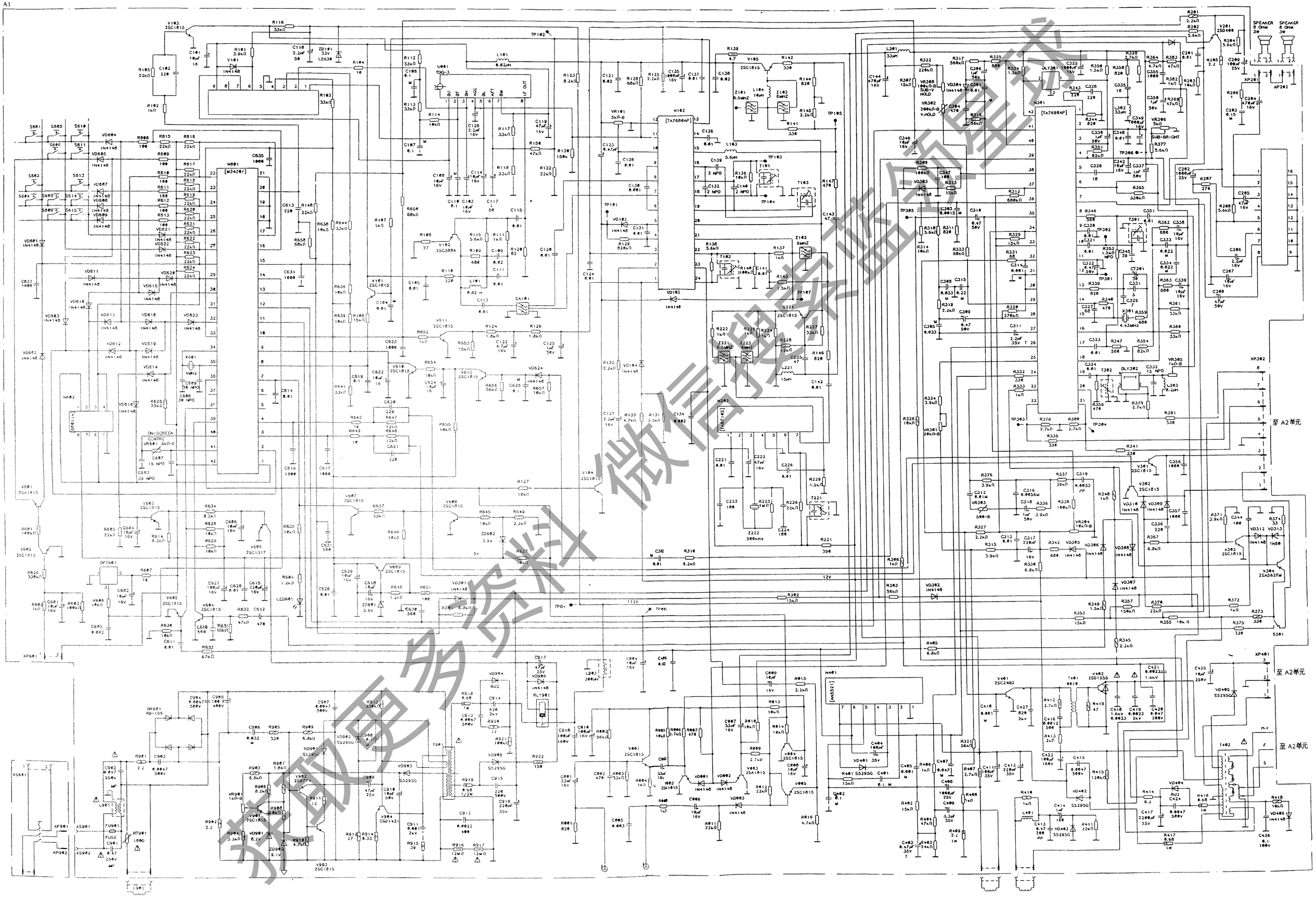

获取更多资料 微信搜索监控星球

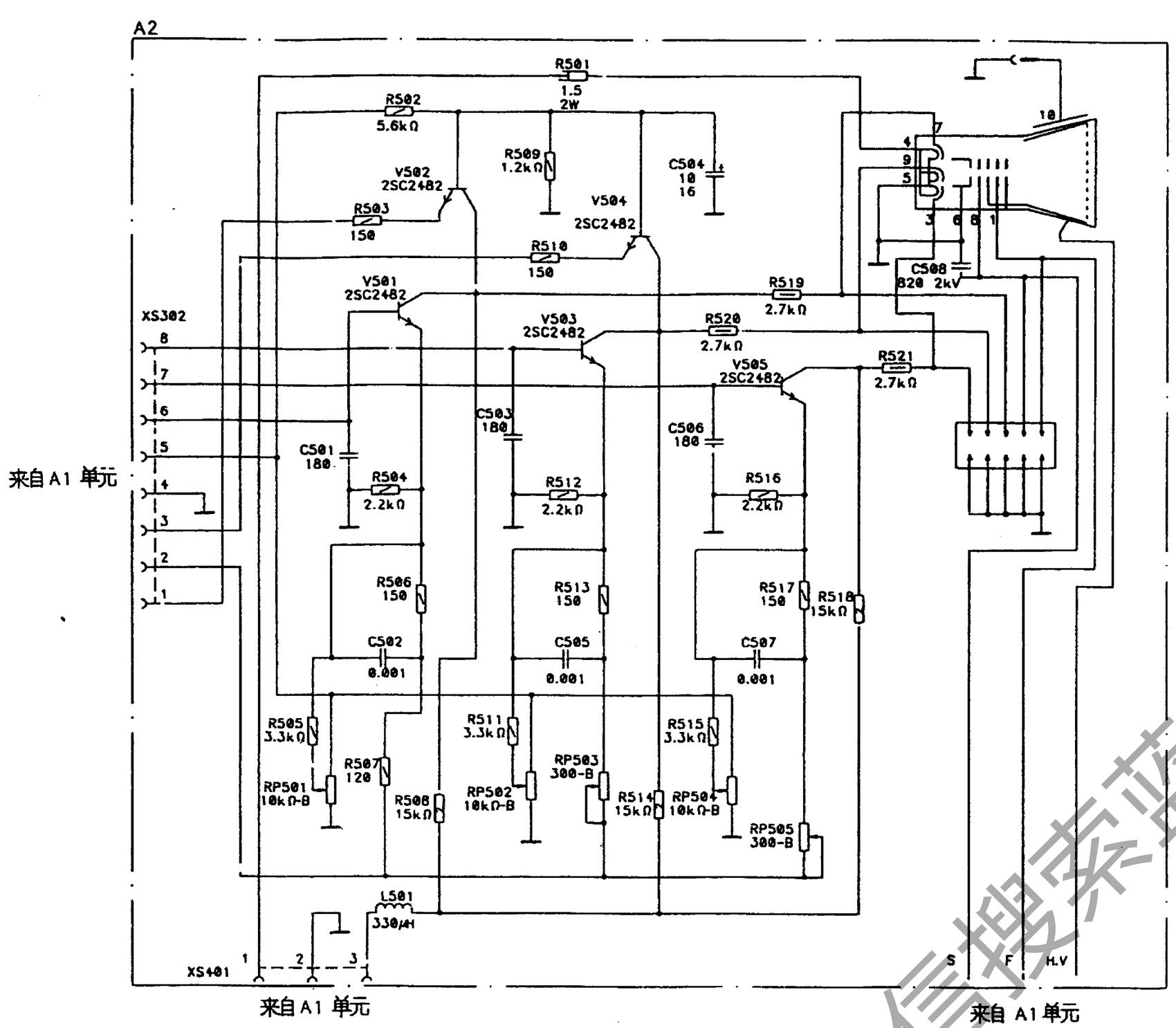

1.电阻器

未标注计量单位的电阻,单位为Ω

2.电容器

未标注计量单位,数值大于1的电容单位为pF;数值小于1的电容,单位为μF;未注明耐压的为50V

3.电压测量

电压值是在如下条件测得的:所有控制旋钮旋到最大值;接收彩条信号;用高内阻(内阻大于20kΩ)万用表直流档测量.

4.标有⚠的元器件为安全件,维修时只能用文件中规定的元器件更换,且⚠≙Ⓐ

(此图仅供参考)

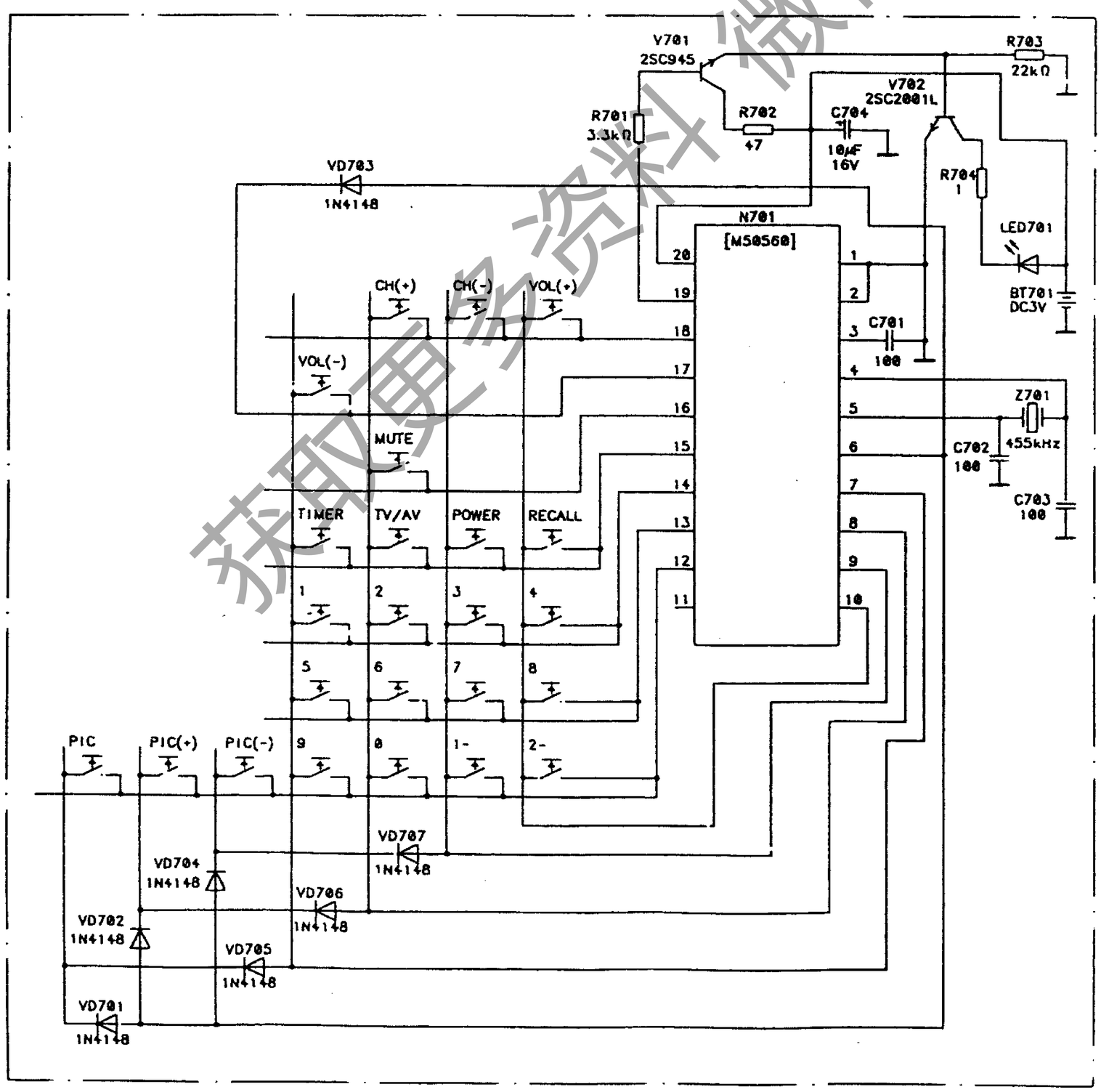

注: CH 表示频道
VOL 表示音量
MUTE 表示消音
TIMER 表示定时
TV/AV 表示电视/录象
POWER 表示电源
RECALL 表示重显
PIC 表示图象质量
对比度
亮度
色度

获取更多资料 微信搜索蓝领