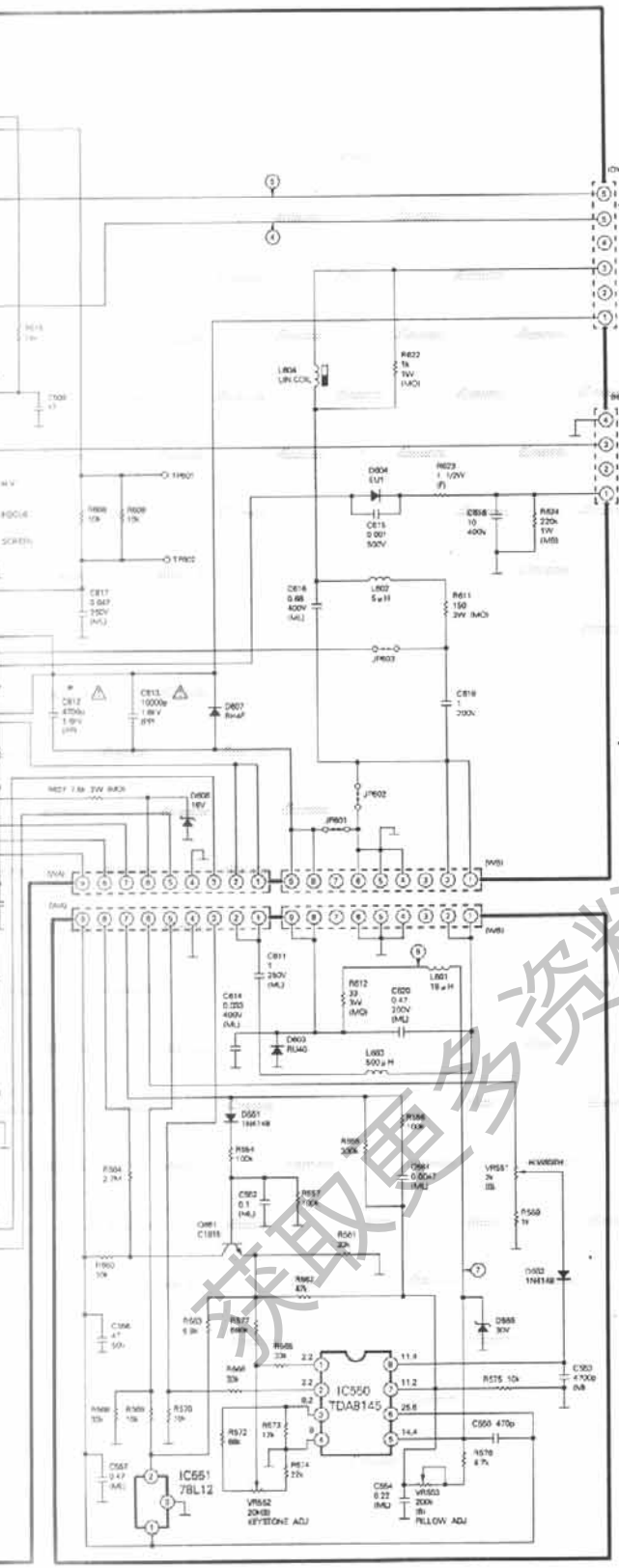

遥控板

1	PN+0	8	AV	15	CH5	22	CH2*
2	PN-0	9	POWER	16	CH6	23	CH3*
3	V-1+	10	CALL	17	CH7	24	CH4*
4	V-2+	11	CH1	18	CH8	25	SYSTEM
5	MUTE	12	CH9	19	CH9	26	NORMAL
6	MEX	13	CH8	20	CHC	27	ANASEL
7	OFF TIMER	14	CH4	21	CH1*	28	SUR

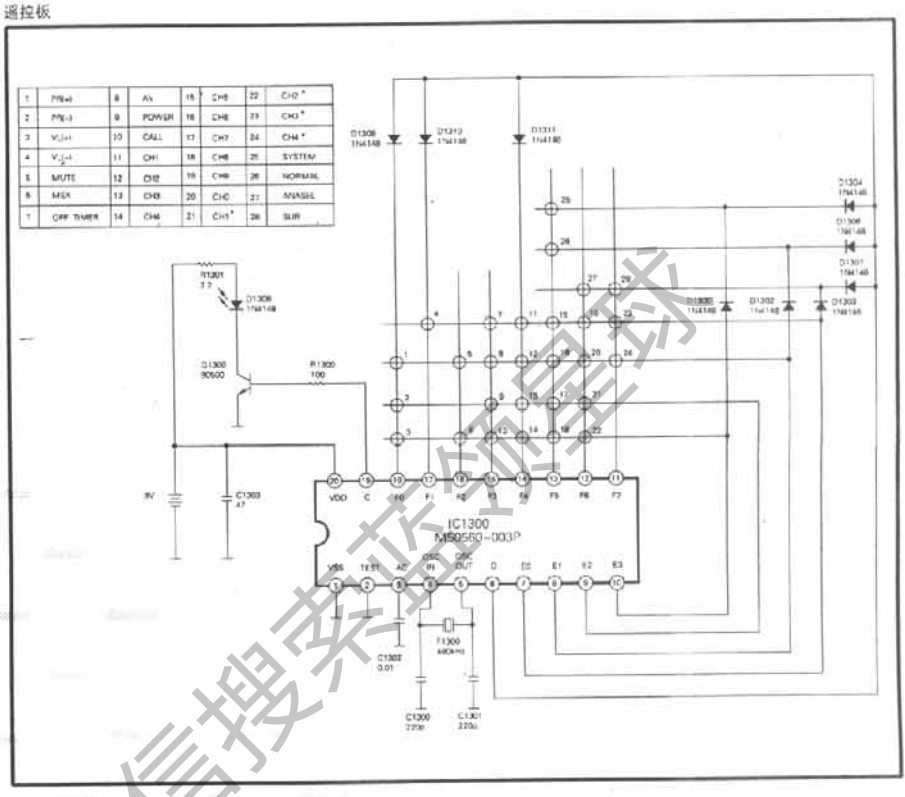

IF板

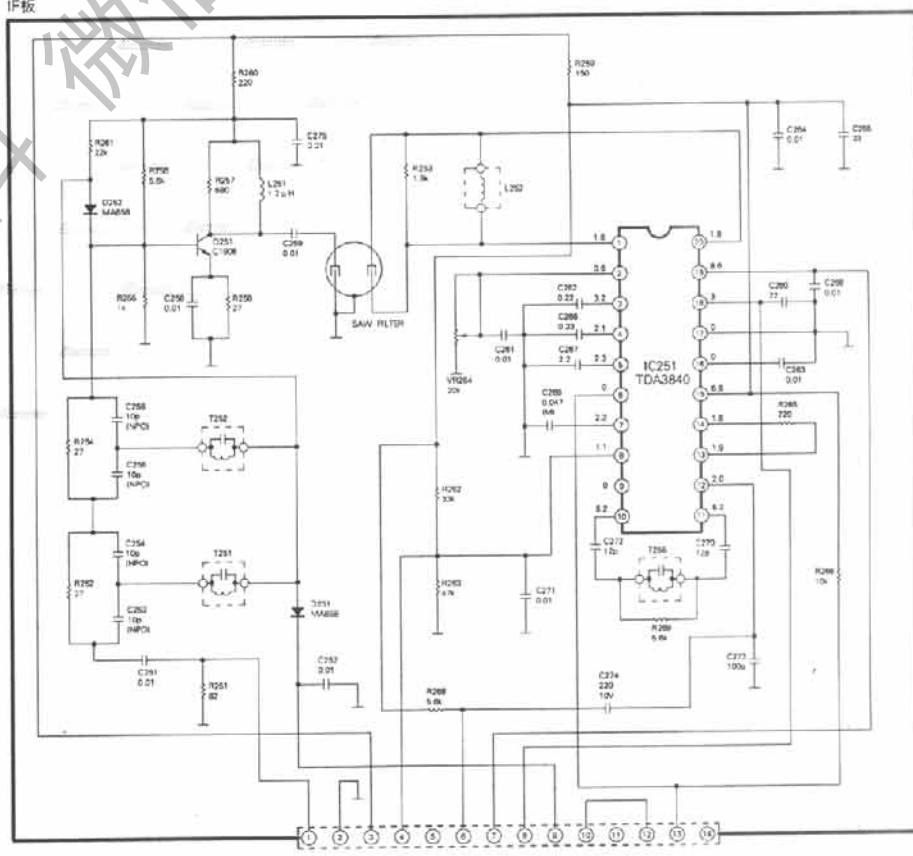

获取更多资料 微信搜索蓝领星球