长虹 R2918D 型彩色电视机电路原理图(1/2)

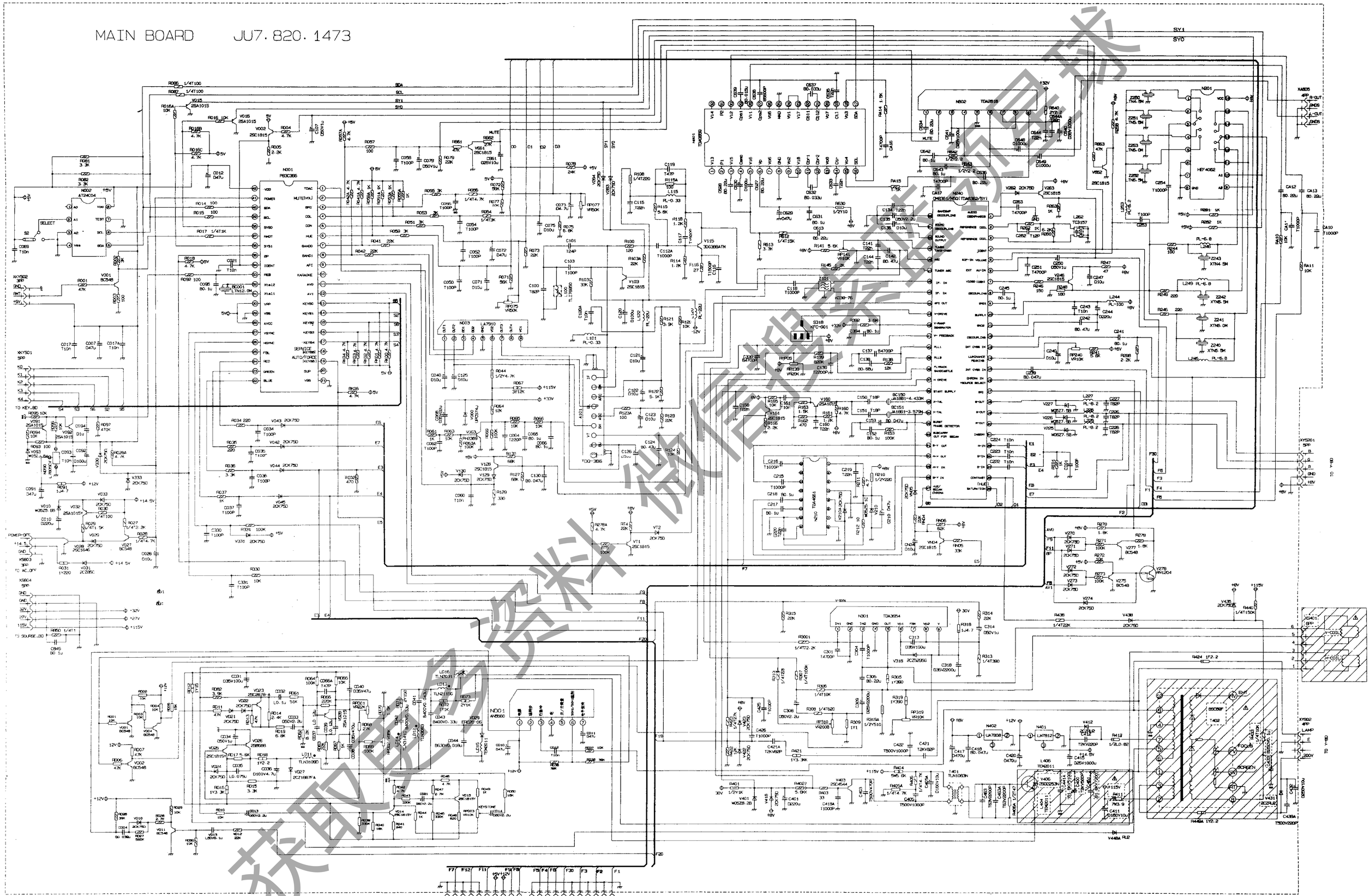

1△ 凡标有该标记者在整机安全和性能上有特殊要求,请一定使用原规格型号的元器件。

2 ⊥ 热地 ⏚ 冷地

3 元器件规格型号,详见整机明细表。

获取更多资料 微信搜索 电路图

长虹 R2918D 型彩色电视机电路原理图(2/2)

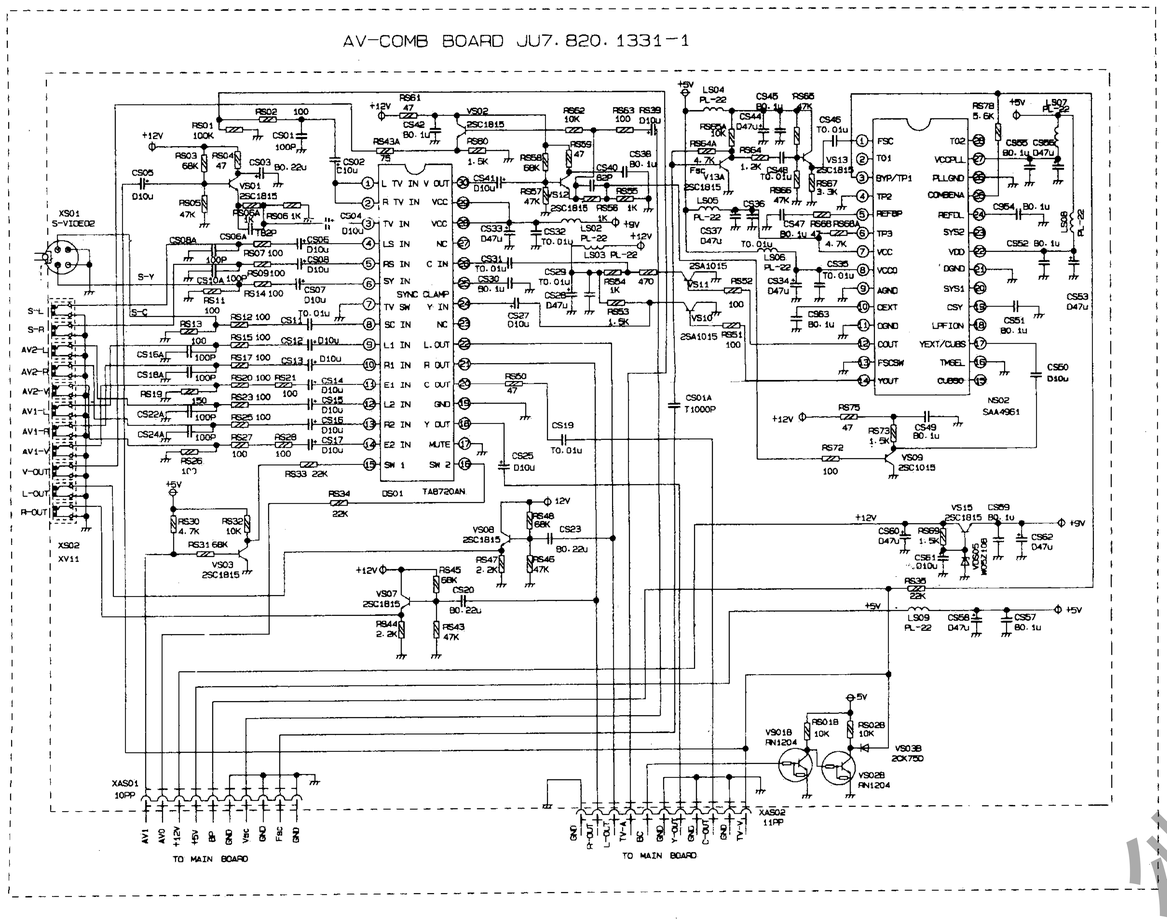

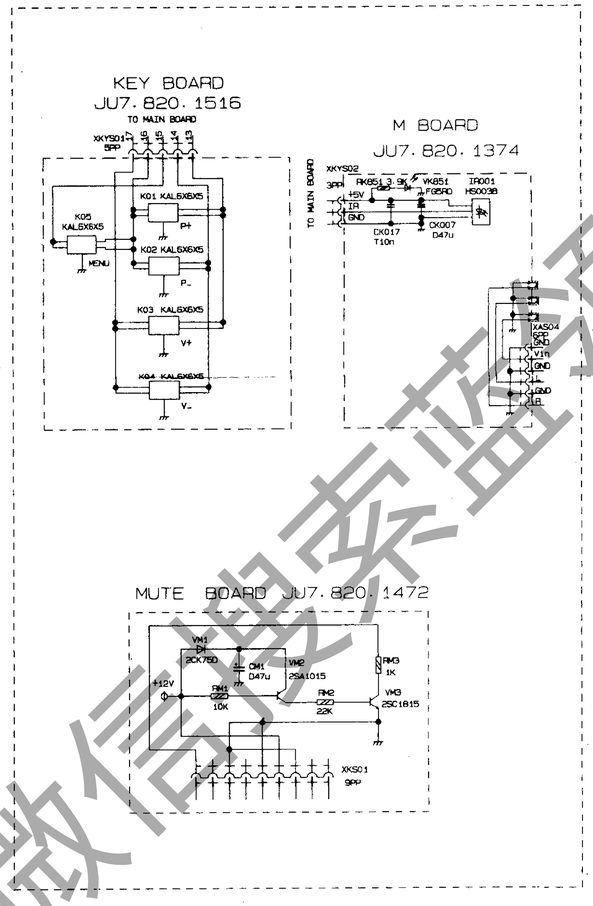

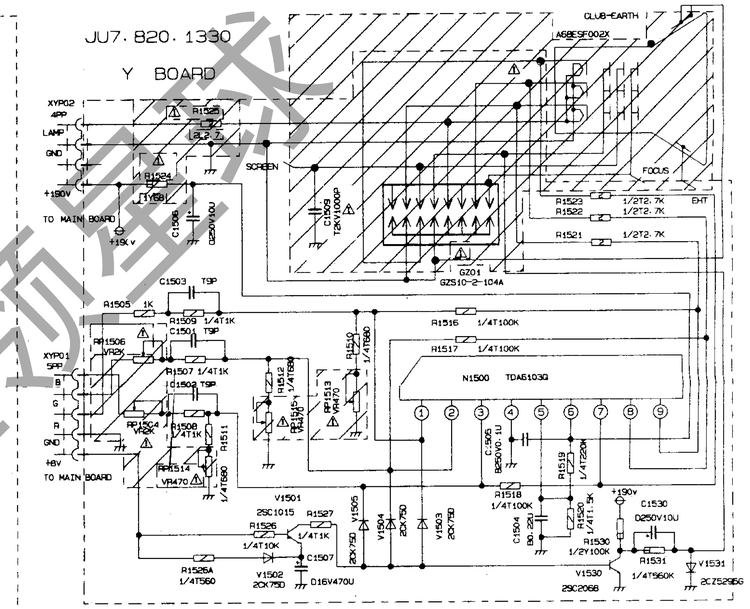

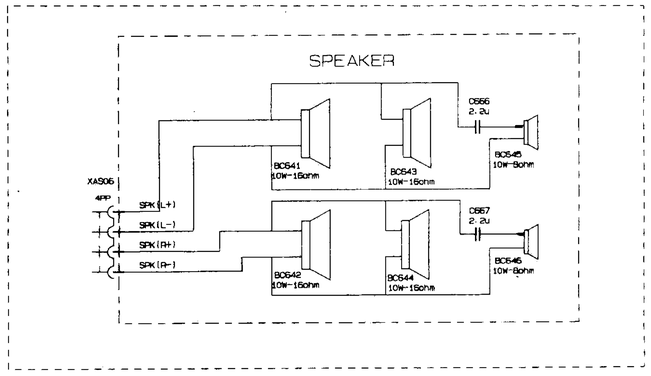

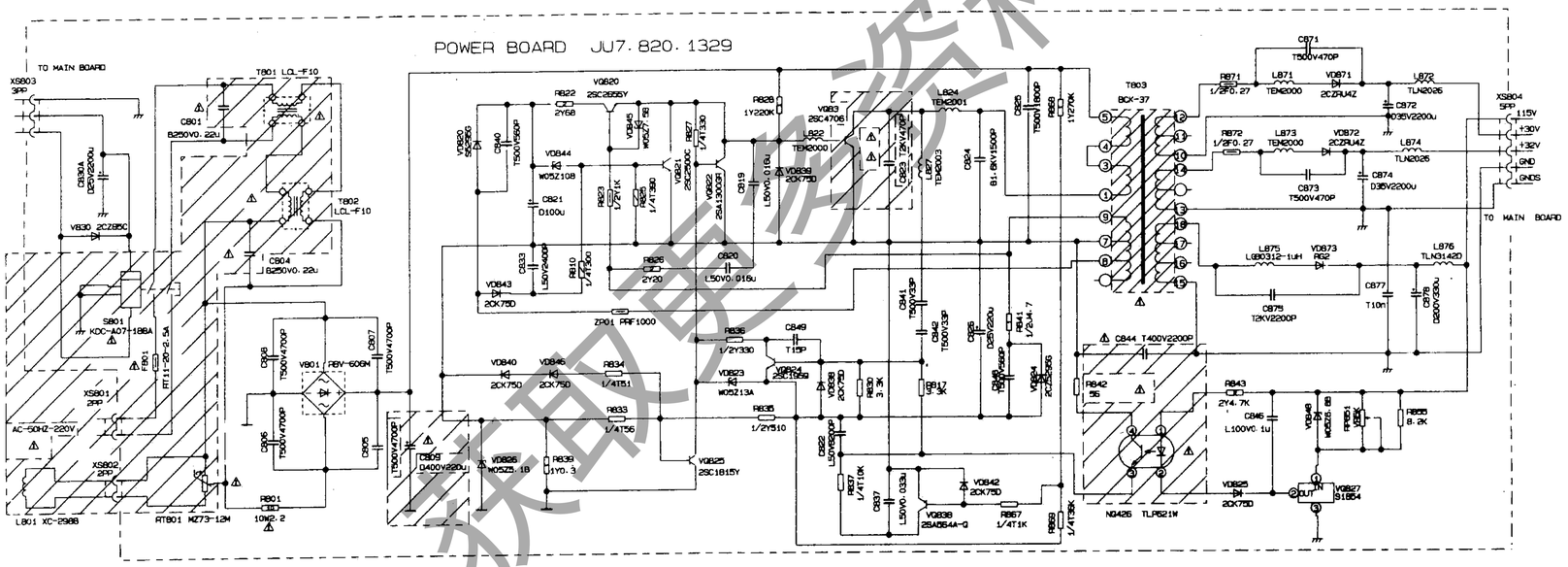

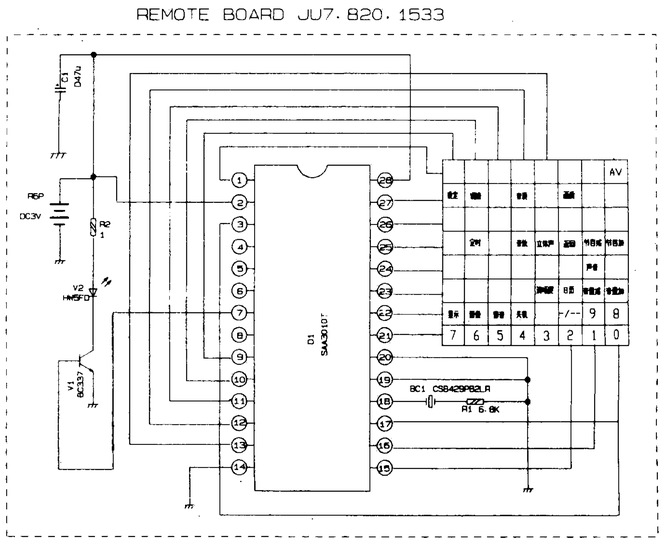

1△ 凡标有该标记者在整机安全和性能上有特殊要求,请一定使用原规格型号的元器件。

2 ⊥ 热地 ⏚ 冷地

3 元器件规格型号,详见整机明细表。

微信搜索监领星球
获取更多资料