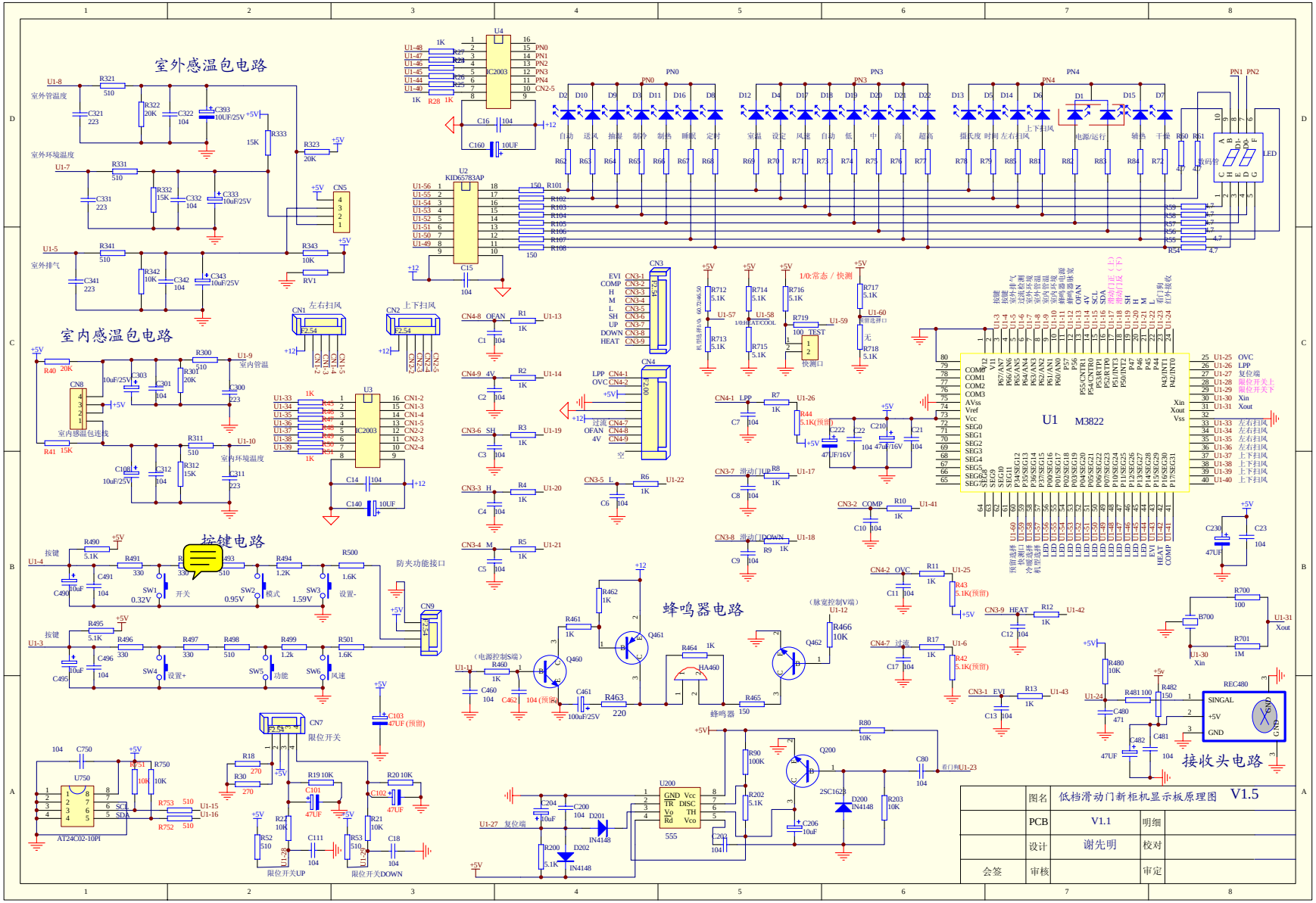

	图名	低档滑动门新柜机显示板原理图	V1.5	
	PCB	V1.1	明细	
	设计	谢先明	校对	
会签	审核		审定	